Dane aktualne na dzień: 23-11-2026 07:55

Link do produktu: https://elektromarket.com.pl/glosnik-niskotonowy-blow-b-200-20cm-8-ohm-p-803.html



Głośnik niskotonowy BLOW B-200 20cm 8 Ohm

Cena brutto	**60,00 zł**
Cena netto	**48,78 zł**
Numer katalogowy	**30-552#**
Kod EAN	**5900804104629**
Producent	**BLOW**

Opis produktu

Głośnik niskotonowy BLOW B-200 20cm 8 Ohm

Atrakcyjny wygląd świetne parametry
Idealny do skrzyni lub kolumny

Atrakcyjny wygląd, przystępna cena, niezłe parametry, stalowy kosz malowany proszkowo i stosunkowo duży magnes sprawiają że głośnik zainteresuje każdego budującego lub naprawiającego kolumny głośnikowe.

Piankowy resor na krawędziach głośnika wraz ze specjalnie wyprofilowanym i dokładnie wklejonym zawieszeniu z pianki poliuretanowej zapewniają łatwy montaż głośników i ich stabilne mocowanie.

Membrana z impregnowanej celulozy jest zawieszona na odpowiednio szerokim resorze co zapewnia tym głośnikom stosunkowo dużą moc maksymalną - 200W

Duży magnes wraz z odpowiednio dobraną cewką chronią głośnik przed przegrzaniem lub spaleniem.

Głośniki BLOW B-250 idealne nadają się do zabudowy zarówno w zamkniętej skrzyni basowej jak i z bass reflexem oraz do zestawów głośnikowych stereo jak i w kolumnach estradowych.

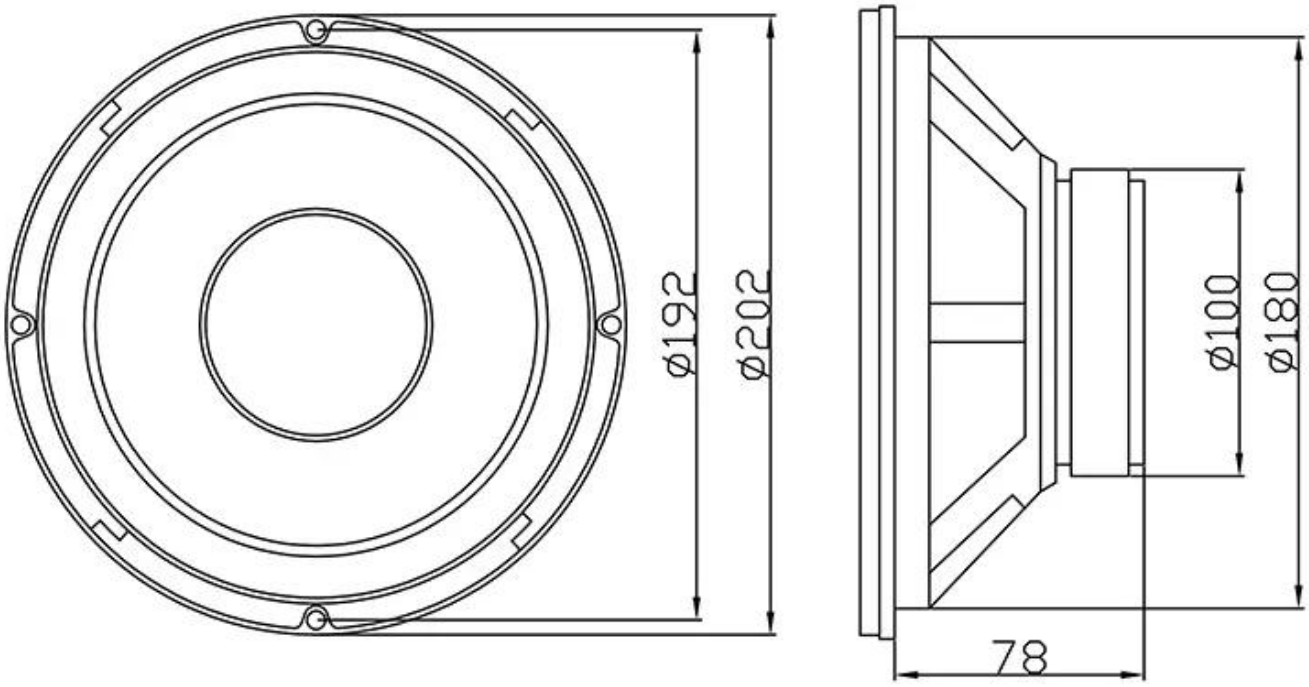

DANE TECHNICZNE:

Średnica głośnika	8 cali (202 cm)
Moc maksymalna	1500W
Moc RMS	100 W
Efektywność	90 dB
Pasmo przenoszenia	40 – 4000 Hz
Impedancja	8Ω
Membrana	tłoczona celuloza impregnowana
Zawieszenie	piankowe
Resor głośnika	materiał
Min. głębokość otworu montażowego	8 cm
Magnes	100 x 45 x 18 mm
Średnica cewki	3,81 cm
Waga wysyłkowa	1,6 kg
Kod produktu	30-552#

Cena dotyczy jednego głośnika.


BLOW
150W
Moc max. / Input power max.
Woofer 8"
8" Woofer
8 Ohm
BLOW
Głośniki uniwersalne
Universal speakers
B-200